Solplanet

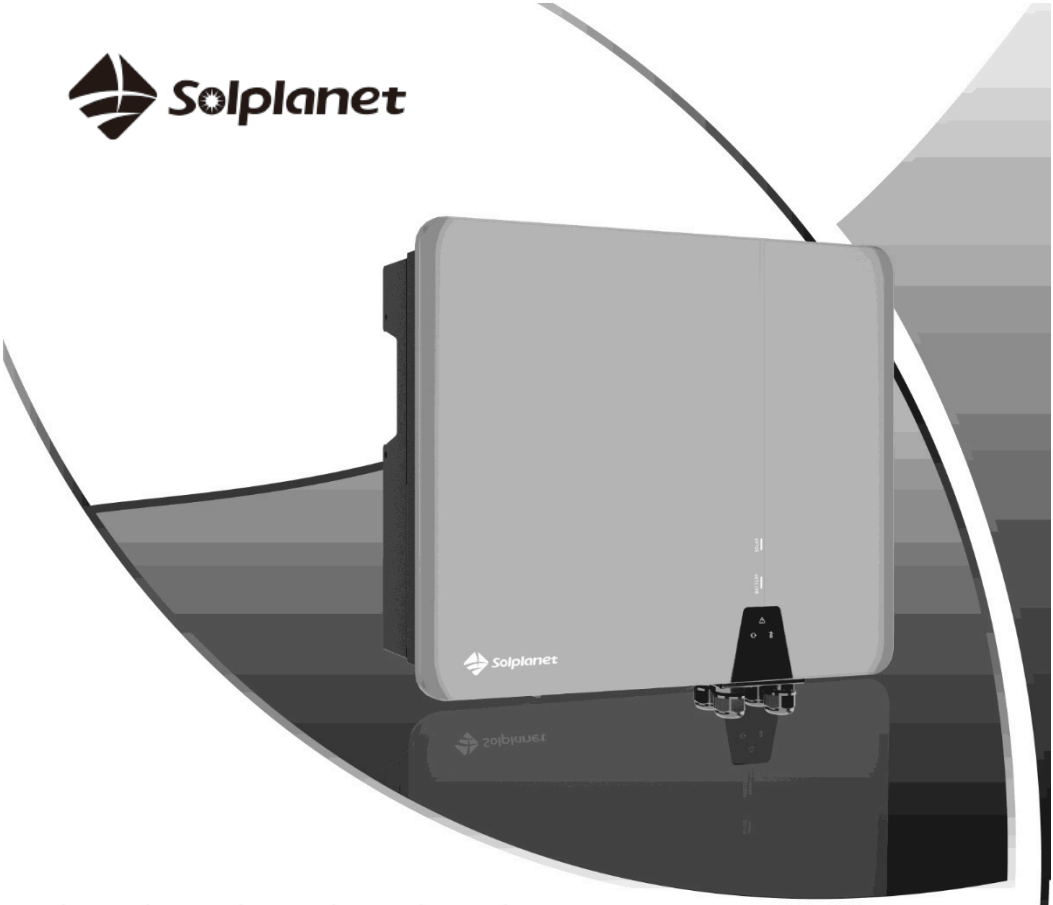

ASW05kH/06kH/08kH/10kH/12kH-T2
ASW08kH/10kH/12kH-T3

Inverter ibrido trifase

Guida Rapida

Android

iOS

1 Informazioni generali

La presente guida rapida all'installazione non sostituisce la descrizione contenuta nel manuale d'uso. Il contenuto della presente guida può essere aggiornato o modificato in seguito allo sviluppo del prodotto. Le informazioni contenute nella presente guida sono soggette a modifiche senza preavviso. La versione più recente del presente documento e il manuale per l'installazione, la messa in servizio, la configurazione e la messa fuori servizio sono disponibili in formato PDF all'indirizzo www.solplanet.net.

2 Sicurezza

2.1 Uso previsto

Il prodotto è un inverter ibrido senza trasformatore con 2 o 3 inseguitori MPP e un collegamento alla batteria che immette la corrente continua dell'impianto fotovoltaico nella batteria collegata o la converte in corrente trifase conforme alla rete e la immette nella rete elettrica. Il prodotto può anche convertire la corrente continua fornita dalla batteria in corrente trifase conforme alla rete. Il prodotto ha una funzione di backup che può continuare a fornire alimentazione ai circuiti selezionati dalla batteria o dall'impianto fotovoltaico in caso di guasto della rete. Il prodotto è destinato ad applicazioni interne ed esterne.

Il prodotto deve essere collegato esclusivamente a moduli fotovoltaici di classe di protezione II (in conformità con IEC 61730, classe di applicazione A). Non collegare al prodotto fonti di energia diverse dai moduli fotovoltaici.

Il prodotto non è dotato di un trasformatore integrato e quindi non ha isolamento galvanico. Il prodotto non deve essere utilizzato con moduli fotovoltaici che richiedono la messa a terra funzionale dei conduttori fotovoltaici positivi o negativi. Ciò può causare danni irreparabili al prodotto. Il prodotto può essere utilizzato con moduli fotovoltaici con telai che richiedono una messa a terra di protezione.

Tutti i componenti devono rimanere sempre entro i limiti di funzionamento consentiti e i requisiti di installazione.

Utilizzare il prodotto solo in conformità con le informazioni fornite nel manuale d'uso e con le norme e le direttive locali applicabili. Qualsiasi altra applicazione può causare lesioni personali o danni alla proprietà. Il prodotto deve essere utilizzato solo in combinazione con una batteria agli ioni di litio a sicurezza intrinseca approvata da AISWEI. L'intero intervallo di tensione della batteria deve rientrare completamente nell'intervallo di tensione di ingresso consentito del prodotto.

Il prodotto deve essere utilizzato solo nei paesi per i quali è stato approvato da AISWEI e dal gestore della rete. L'etichetta del tipo deve essere fissata in modo permanente al prodotto e deve essere in condizioni leggibili. Il presente documento non sostituisce alcuna legge, norma o standard regionale, statale, provinciale, federale o nazionale applicabile all'installazione, alla sicurezza elettrica e all'uso del prodotto.

2.2 Importanti istruzioni di sicurezza

Il prodotto è stato progettato e testato in stretta conformità con i requisiti di sicurezza internazionali. Come per tutti i dispositivi elettrici o elettronici, nonostante l'accurata costruzione esistono rischi residui. Per prevenire lesioni personali e danni alla proprietà e garantire il funzionamento a lungo termine del prodotto, leggere attentamente questa sezione e osservare sempre tutte le informazioni di sicurezza.

⚠ PERICOLO

Pericolo di morte a causa delle alte tensioni del campo fotovoltaico o della batteria!

I cavi CC collegati alla batteria o all'impianto fotovoltaico potrebbero essere sotto tensione. Il contatto con i conduttori CC o con i componenti sotto tensione può causare scosse elettriche letali. Se si scollegare i connettori CC dal prodotto sotto carico, potrebbe verificarsi un arco elettrico che può causare scosse elettriche e ustioni.

- Non toccare le estremità dei cavi non isolate.
- Non toccare i conduttori CC.
- Non toccare alcun componente sotto tensione del prodotto.
- Non aprire il prodotto.
- Rispettare tutte le informazioni di sicurezza fornite dal produttore della batteria.
- Tutti gli interventi sul prodotto devono essere eseguiti esclusivamente da personale qualificato che abbia letto e compreso appieno tutte le informazioni di sicurezza contenute nel presente documento e nel manuale d'uso.
- Scollegare il prodotto da tutte le fonti di tensione ed energia e assicurarsi che non possa essere ricollegato prima di lavorare sul prodotto.
- Indossare dispositivi di protezione individuale adeguati per tutti i lavori sul prodotto.

PERICOLO

Pericolo di morte per folgorazione in caso di contatto con componenti sotto tensione in modalità di backup!

Anche se l'interruttore CA e l'interruttore FV dell'inverter sono scollegati, le parti del sistema potrebbero essere ancora sotto tensione quando la batteria è accesa a causa della modalità di backup.

- Non aprire il prodotto.
- Scollegare il prodotto da tutte le fonti di tensione ed energia e assicurarsi che non possa essere ricollegato prima di lavorare sul prodotto.

PERICOLO

Pericolo di morte per incendio o esplosione quando le batterie sono completamente scariche!

Un incendio può verificarsi a causa di una ricarica errata delle batterie completamente scariche. Ciò può causare la morte o lesioni gravi.

- Assicurarsi che la batteria non sia completamente scarica prima di mettere in funzione il sistema.
- Se la batteria è completamente scarica, contattare il produttore della batteria per ulteriori indicazioni.

PERICOLO

Pericolo di morte a causa di ustioni provocate da archi elettrici dovuti a correnti di cortocircuito!

Le correnti di cortocircuito nella batteria possono causare accumulo di calore e archi elettrici se la batteria è in cortocircuito o installata in modo errato. L'accumulo di calore e gli archi elettrici possono causare lesioni mortali dovute a ustioni.

- Scollegare la batteria da tutte le fonti di tensione prima di eseguire qualsiasi intervento sulla batteria.
- Utilizzare solo utensili adeguatamente isolati per evitare scosse elettriche accidentali o cortocircuiti durante l'installazione.
- Rispettare tutte le informazioni di sicurezza fornite dal produttore della batteria.

PERICOLO

Pericolodimorte per scossa elettrica in caso di contatto con componenti del sistema sotto tensione in caso di guasto a terra!

Se si verifica un guasto a terra, alcune parti del sistema potrebbero essere ancora sotto tensione. Il contatto con parti e cavi sotto tensione può causare la morte o lesioni mortali a causa di scosse elettriche.

- Scollegare il prodotto dalle fonti di tensione e di energia e assicurarsi che non possa essere ricollegato prima di lavorare sul dispositivo.
- Toccare i cavi dei moduli fotovoltaici solo sulla loro parte isolata.
- Non toccare alcuna parte della sottostruttura o del telaio dell'impianto fotovoltaico.
- Non collegare al prodotto stringhe fotovoltaiche con guasti a terra.

AVVERTENZA

Pericolo di morte a causa di scossa elettrica dovuta alla distruzione del dispositivo di misurazione a causa di sovratensione!

La sovratensione può danneggiare un dispositivo di misurazione e causare la presenza di tensione nell'involucro del dispositivo stesso. Il contatto con l'involucro sotto tensione del dispositivo di misurazione provoca la morte o lesioni mortali dovute a scossa elettrica.

- Utilizzare solo dispositivi di misura con un intervallo di misura superiore alla tensione di ingresso CC pari o superiore alla tensione nominale del prodotto.

ATTENZIONE

Rischio di ustioni dovute alle alte temperature!

Alcune parti dell'involucro possono diventare calde durante il funzionamento.

- Durante il funzionamento, non toccare alcuna parte del prodotto ad eccezione del coperchio dell'involucro.

ATTENZIONE

Rischio di lesioni dovuto al peso del prodotto!

Se il prodotto viene sollevato in modo errato o cade durante il trasporto o il montaggio, si possono verificare lesioni.

- Trasportare e sollevare il prodotto con cautela. Tenere conto del peso del prodotto.
- Indossare dispositivi di protezione individuale adeguati per tutti i lavori sul prodotto.

2.3 Simboli sull'etichetta

Attenzione alla zona di pericolo!

Questo simbolo indica che il prodotto deve essere ulteriormente messo a terra se nel luogo di installazione è richiesta una messa a terra aggiuntiva o un collegamento equipotenziale.

Attenzione all'alta tensione e alla corrente di esercizio!

L'inverter funziona ad alta tensione e corrente. I lavori sull'inverter devono essere eseguiti solo da elettricisti qualificati e autorizzati.

Attenzione alle superfici calde!

L'inverter può surriscaldarsi durante il funzionamento. Evitare il contatto durante il funzionamento.

Designazione WEEE
Non smaltire il prodotto insieme ai rifiuti domestici, ma in conformità con le norme di smaltimento dei rifiuti elettronici applicabili nel luogo di installazione.

Marcatura CE
Il prodotto è conforme ai requisiti delle direttive UE applicabili.

Marchio di certificazione
Il prodotto è stato testato dal TUV e ha ottenuto il marchio di certificazione di qualità.

RCM (Marchio di conformità normativa)
Il prodotto è conforme ai requisiti delle norme australiane applicabili.

Scarica del condensatore
Pericolo di morte a causa delle alte tensioni presenti nell'inverter. Non toccare le parti sotto tensione per 5 minuti dopo la disconnessione dalle fonti di alimentazione.

Rispettare la documentazione
Attenersi a tutta la documentazione fornita con il prodotto.

3 Schema elettrico del sistema

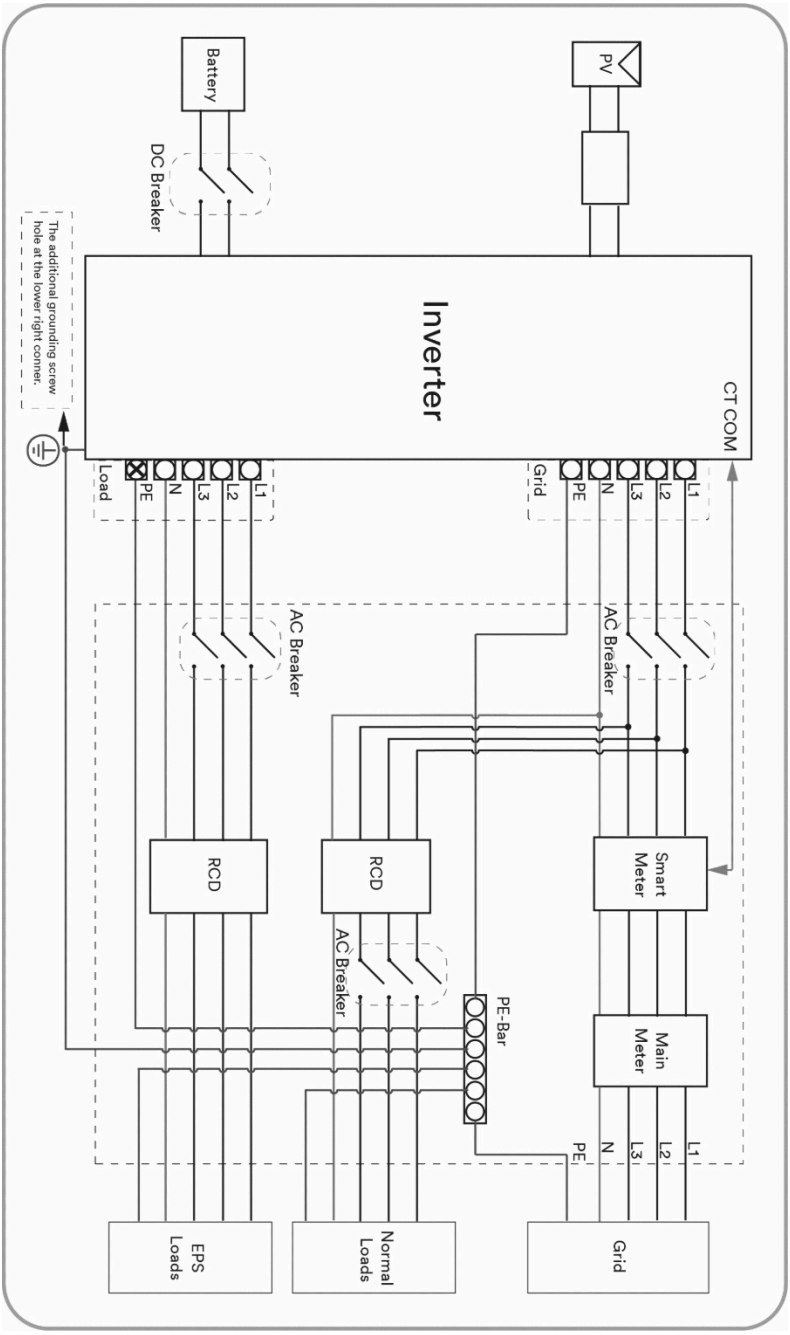

4 Dichiarazione di conformità UE

Nell'ambito delle direttive UE

- Direttiva sulle apparecchiature radio 2014/53/UE
  (L 153/62-106. 22 maggio 2014) (RED)
- Restrizione dell'uso di determinate sostanze pericolose 2011/65/UE
  (L 174/88, 8 giugno 2011) e 2015/863/UE (L 137/10, 31 marzo 2015) (RoHS)

AISWEI Technology Co., Ltd. conferma con la presente che i prodotti descritti nel presente documento sono conformi ai requisiti fondamentali e alle altre disposizioni pertinenti delle direttive sopra menzionate. La Dichiarazione di conformità UE completa è disponibile all'indirizzo www.solplanet.net.

5 Panoramica

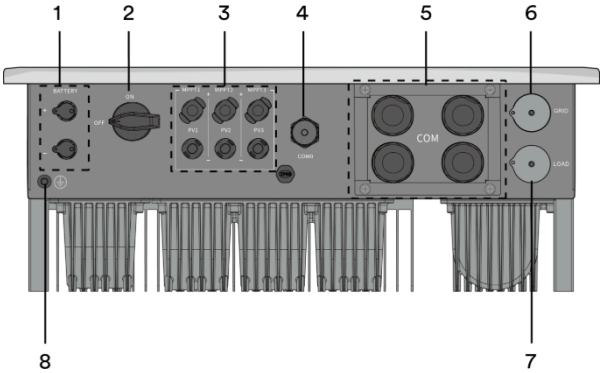

Oggetto	Descrizione
1	Porta batteria
2	Interruttore CC
3	Ingresso PV
4	Ai-Dongle
5	Porte di comunicazione
6	Connettore CA
7	Connettore di carico EPS
8	Vite di messa a terra aggiuntiva

6 Contenuto della confezione

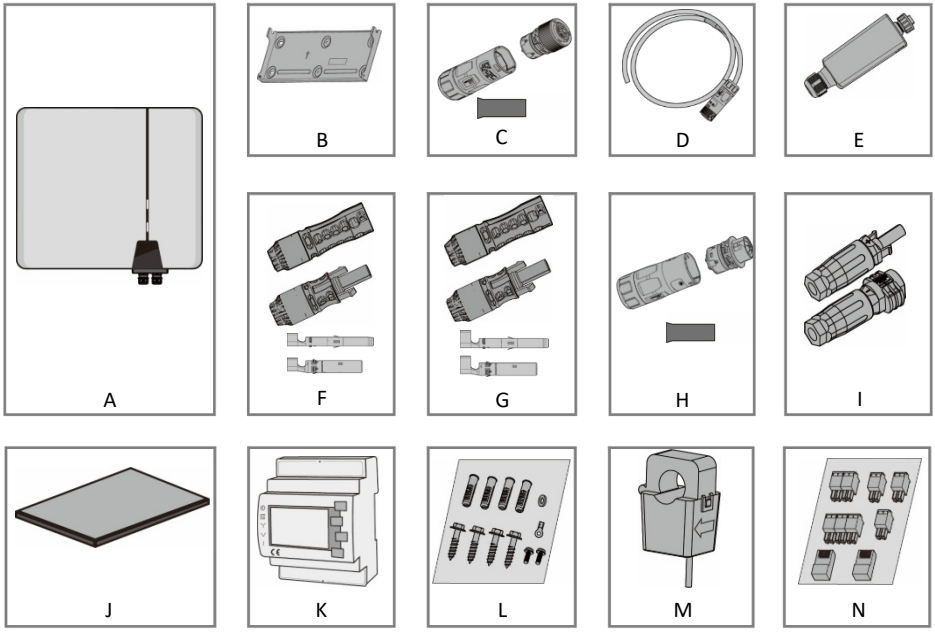

Oggetto	Descrizione	Quantità	
A	Inverter	1	
B	Staffa a muro	1	
C	Connettore CA	1	
	Terminale	5	
D	Connettore CA (10-12kH)	1	
E	Ai-Dongle (WLAN/LAN)	1	
F	Connettore batteria	Presa: PV-KBT4-EVO ST/6I	1
		Spina: PV-KST4-EVO ST/6I	1
	Contatto da crimpare (6 mm²)	PV-BP4-EVO 2/6	1
		PV-SP4-EVO 2/6	1
G	Connettore batteria	Presa: PV-KBT4-EVO ST/10II	1
		Spina: PV-KST4-EVO ST/10II	1
	Contatto da crimpare (10 mm²)	PV-BP4-EVO 2/10	1
		PV-SP4-EVO 2/10	1

H	Connettore di carico EPS		0
		ASW05-12kH-T2 ASW08-12kH-T3	1
	Terminale		0
		ASW05-12kH-T2 ASW08-12kH-T3	5
I	Connettore CC	ASW05-12kH-T2 ASW05-12kH-T2-O	2
		ASW08-12kH-T3 ASW08-12kH-T3-O	3
J	Documento	1	
K	Meter	1	
L	Pacchetto di elementi di fissaggio	1	
M	TA esterno	3	
N	Pacchetto terminale di comunicazione	1	

7 Ambiente di montaggio

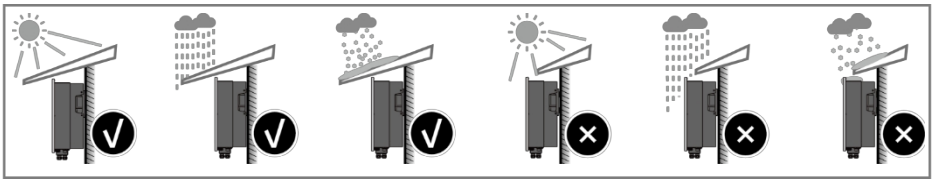

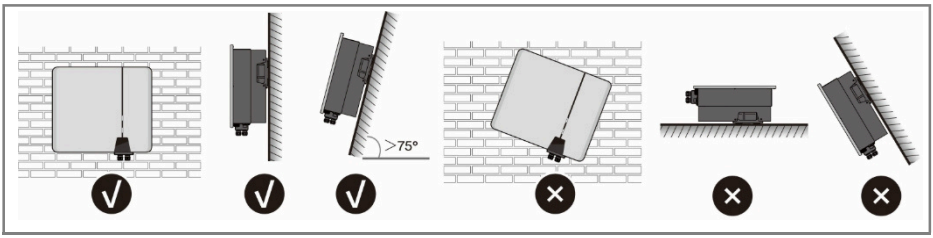

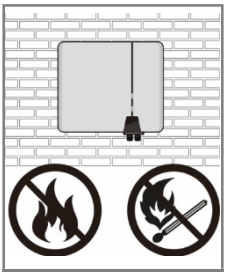

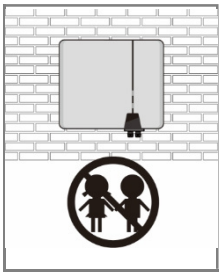

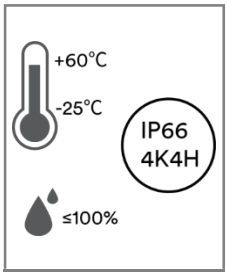

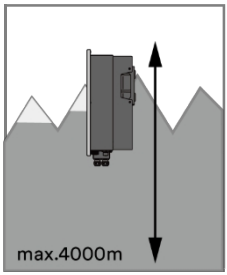

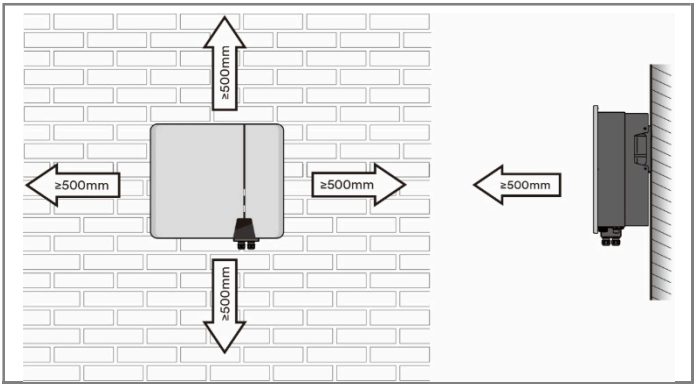

8 Dimensioni

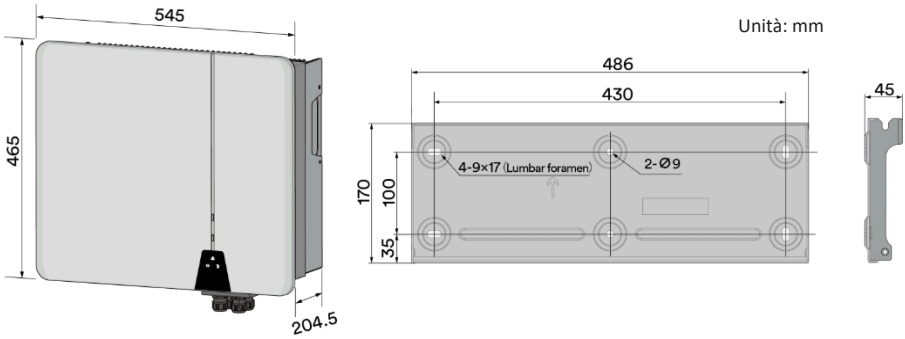

9 Montaggio

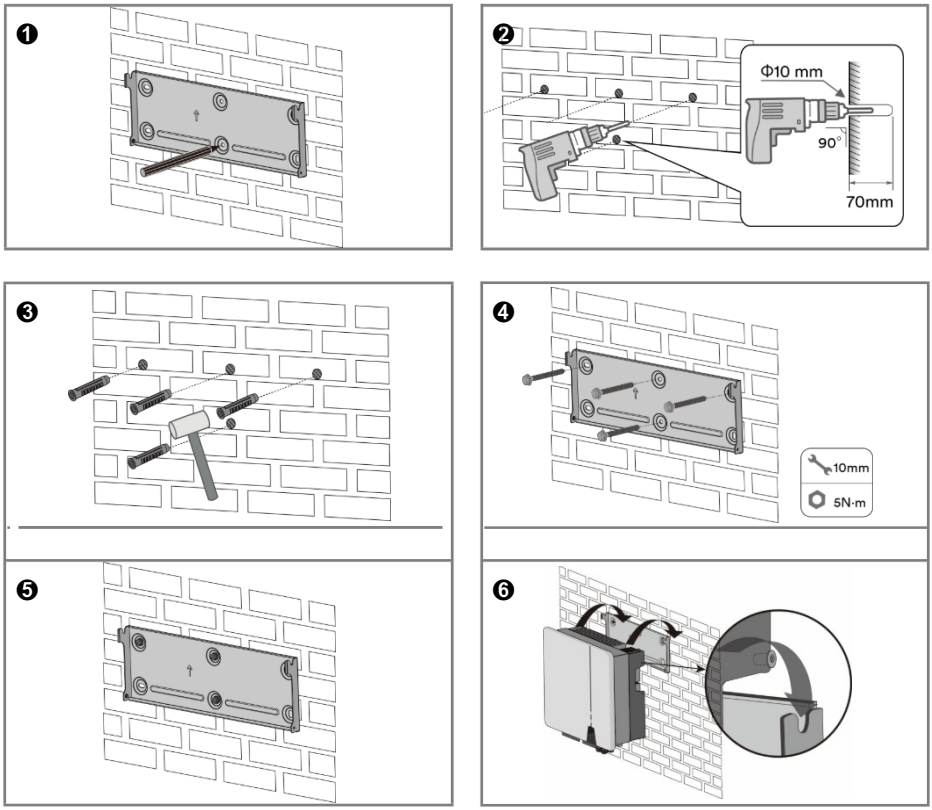

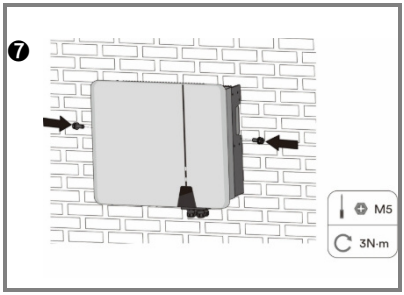

10 Seconda messa a terra di protezione

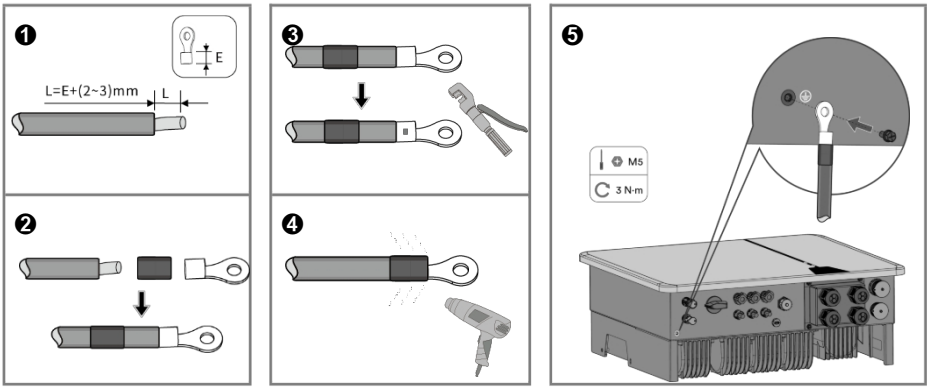

11 CONNESSIONE CA

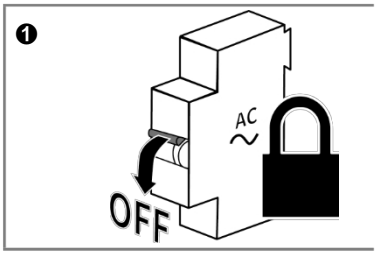

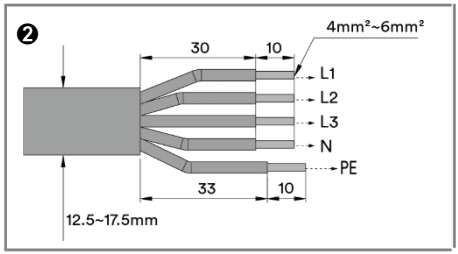

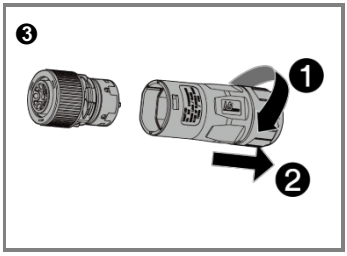

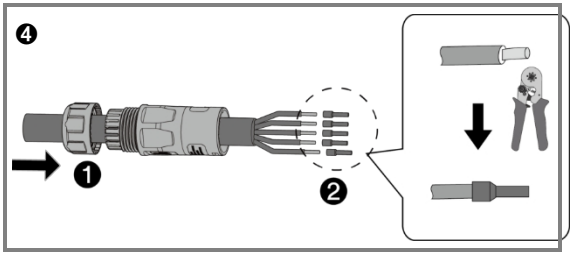

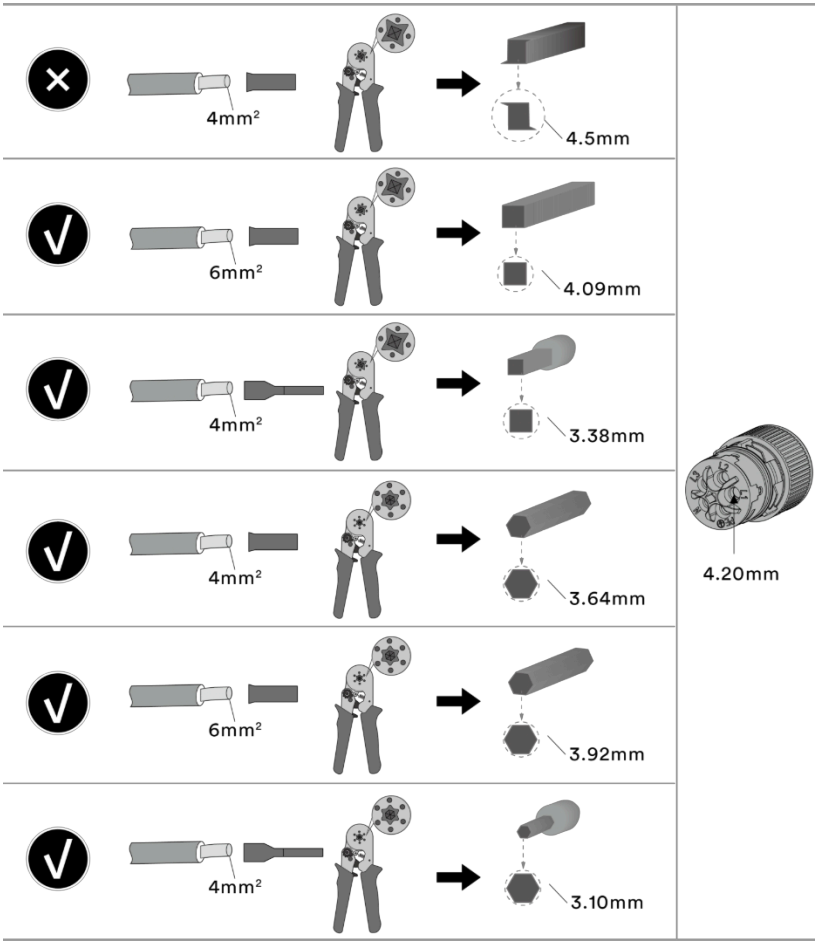
4mm²
4.5mm
6mm²
4.09mm
4mm²
3.38mm
4mm²
3.64mm
6mm²
3.92mm
4mm²
3.10mm
4.20mm

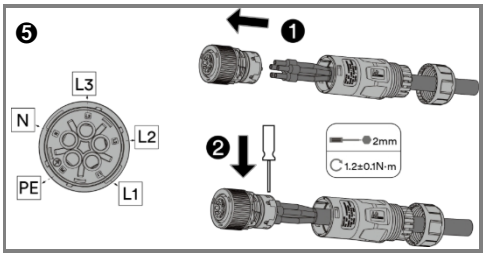
5
L3
N
L2
PE
L1
2mm
1.2±0.1N·m

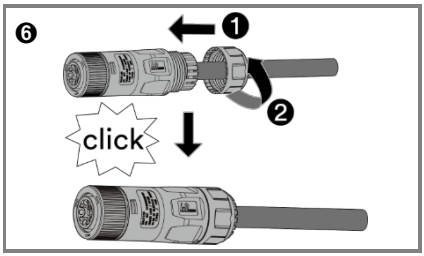
6
click

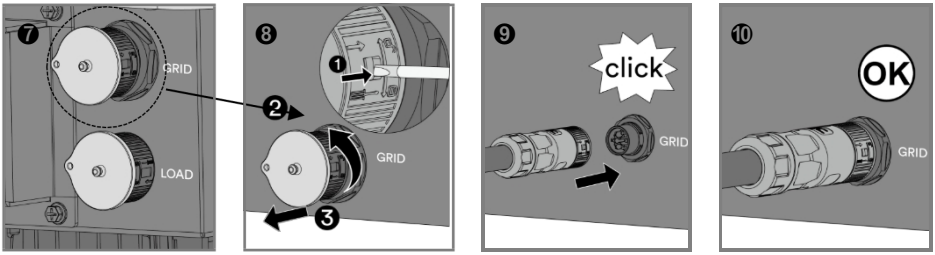

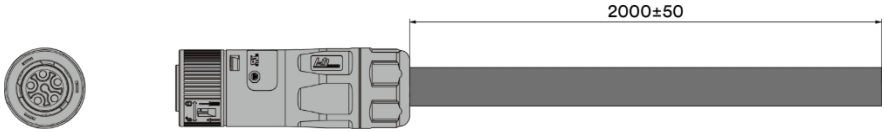

Unità: mm

N.	Icona	Numero connettore	Colore linea
1	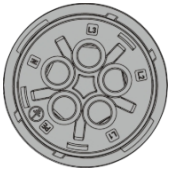	L1	marrone
2		L2	nero
3		L3	grigio
4		N	blu
5		PE	giallo-verde

12 Collegamento carico EPS

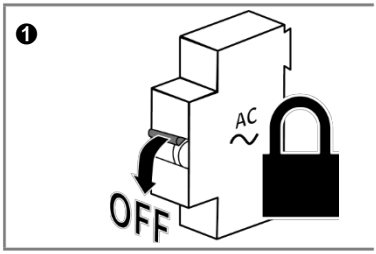

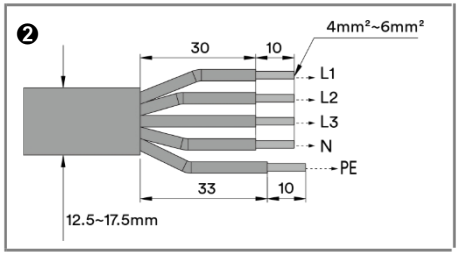

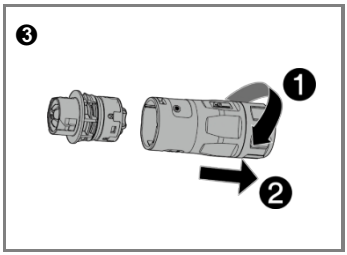

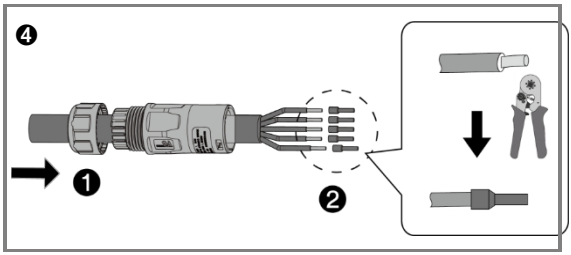

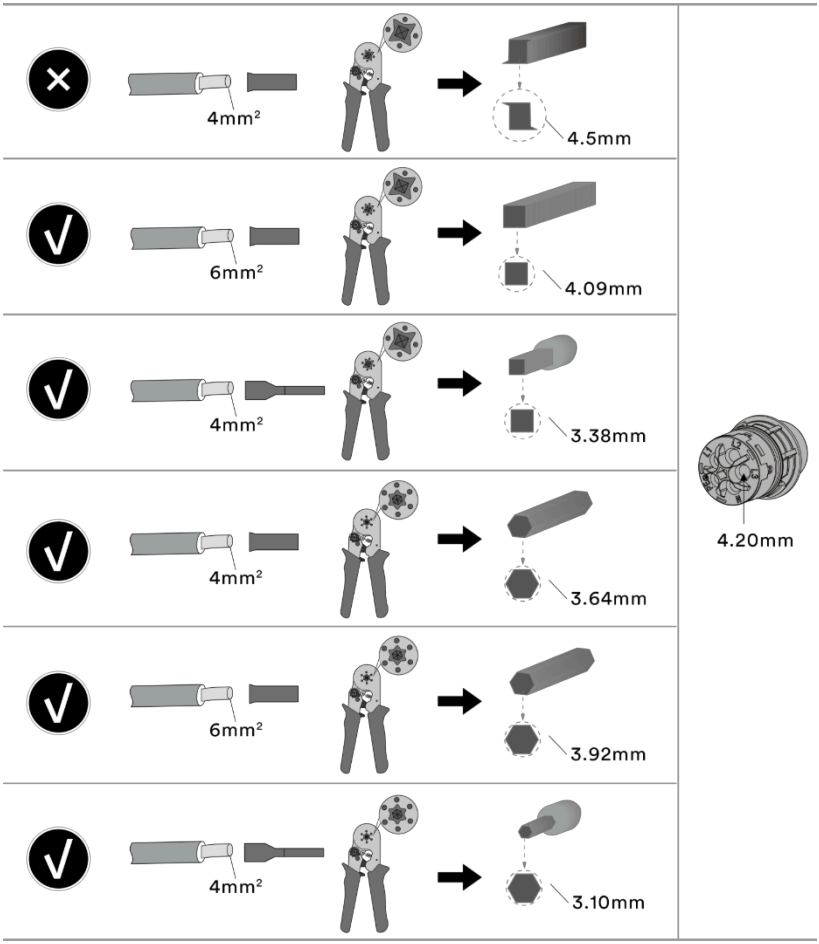
4mm²
4.5mm
6mm²
4.09mm
4mm²
3.38mm
4mm²
3.64mm
6mm²
3.92mm
4mm²
3.10mm
4.20mm

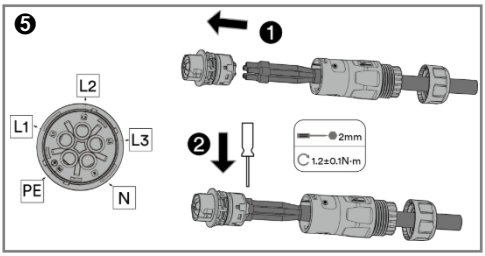
5
L2
L1
L3
PE
N
2mm
1.2±0.1N·m

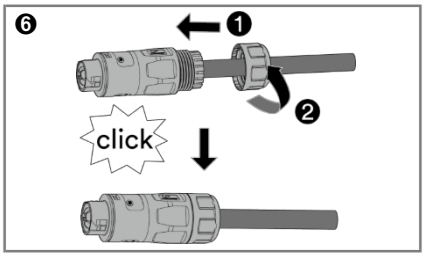
6
click

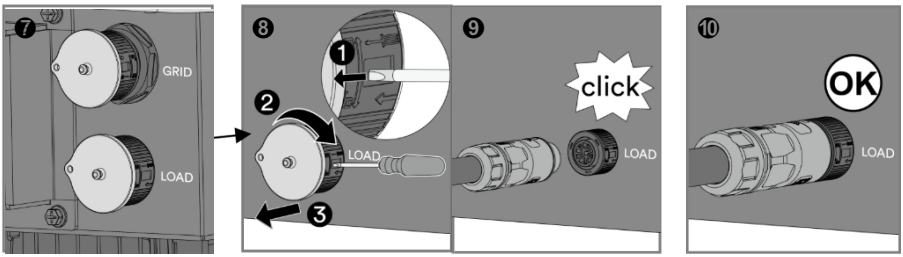

13 Connessione CC

TIPO 1

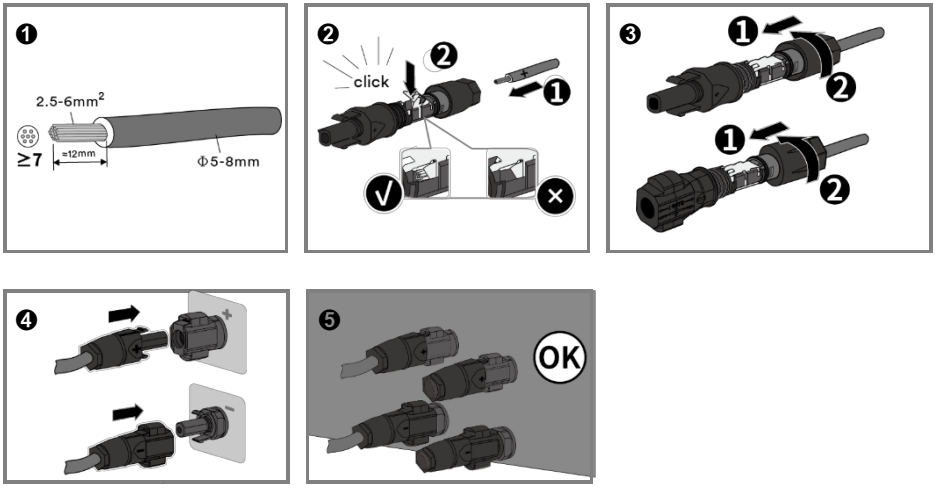

TIPO 2

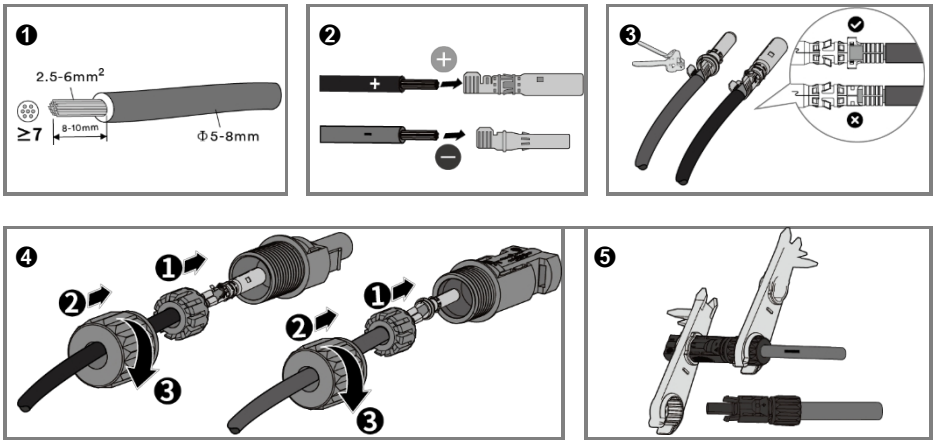

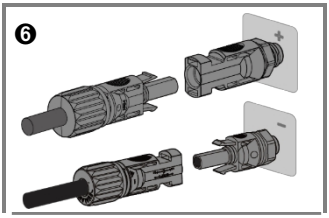

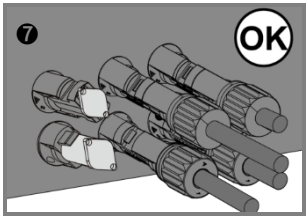

14 Collegamento della batteria

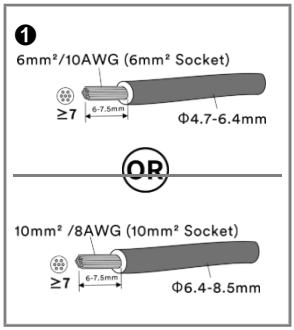

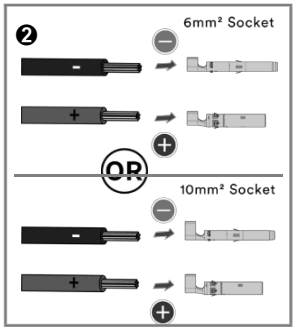

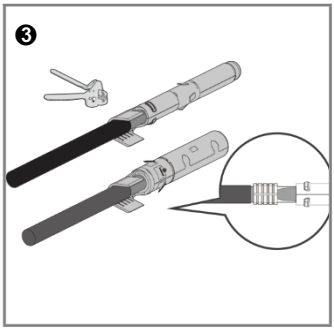

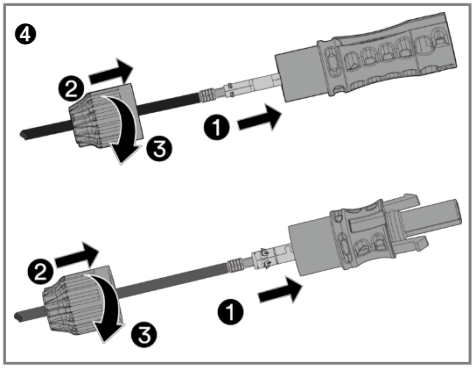

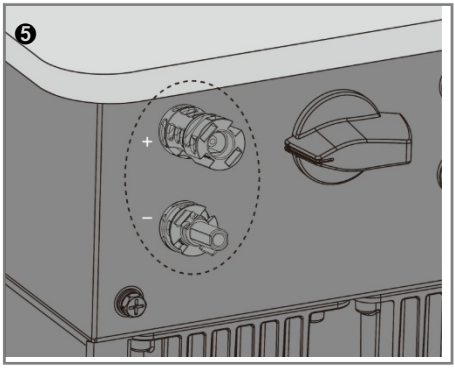

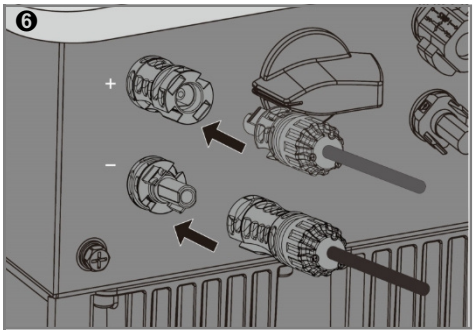

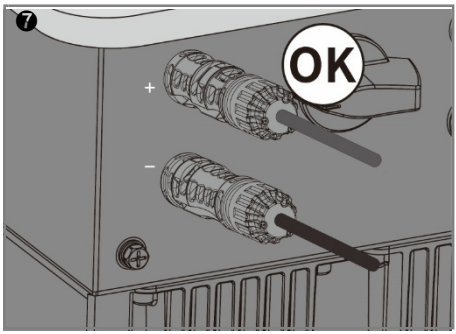

15 Configurazione della comunicazione

15.1 Connessione di comunicazione

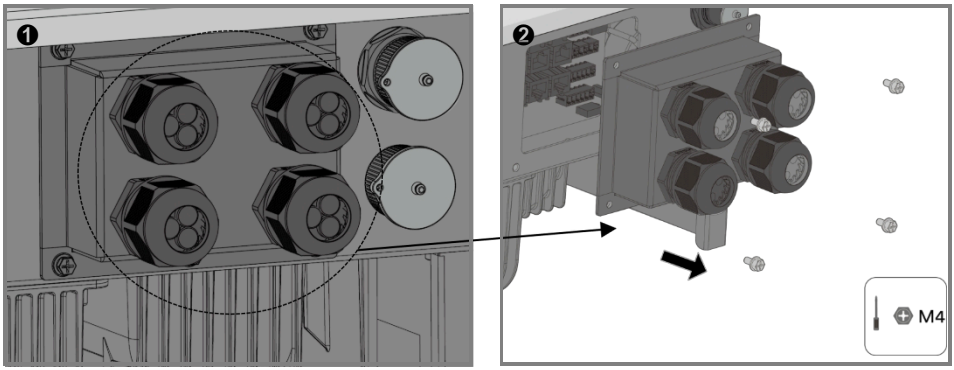

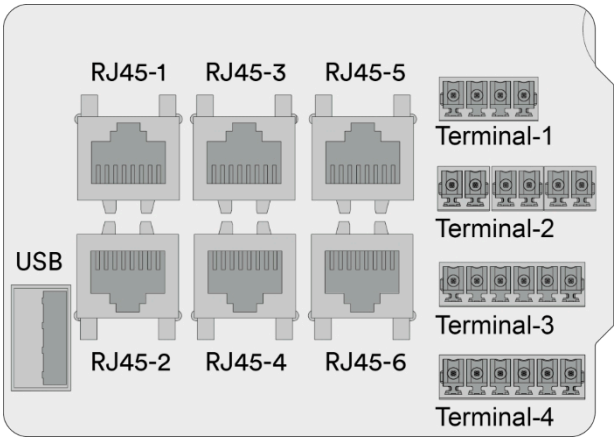

Oggetto	Descrizione	Terminale	Definizione PIN							
			1	2	3	4	5	6	7	8
RJ-45-3	Monitor	COM2	RS485A	RS485B	GND	X	X	X	RS485A	RS485B
RJ-45-4	BMS	COM5	X	GND	X	CANAH	CANAL	X	RS485A	RS485B

Oggetto	Descrizione	Terminale	Definizione PIN					
			1	2	3	4	5	6
Terminal-2	\	6 pin	Contatore intelligente		\		Dispositivo di Protezione NS (protezione di rete e di sistema)	
			RS485A	RS485B			Positivo	Negativo

Terminale-3	DI*4/DRM0	6 pin	Dispositivo ricevitore di controllo a ripple				Dispositivo DRMS	
			DI_4	DI_3	DI_2	DI_1	REF GEN/0	COM LOAD/0 o GND
Terminale-4	CT	6 pin	Trasformatore di corrente L1(U)		Trasformatore di corrente L2(V)		Trasformatore di corrente L3(W)	
			Rosso	Nero	Rosso	Nero	Rosso	Nero

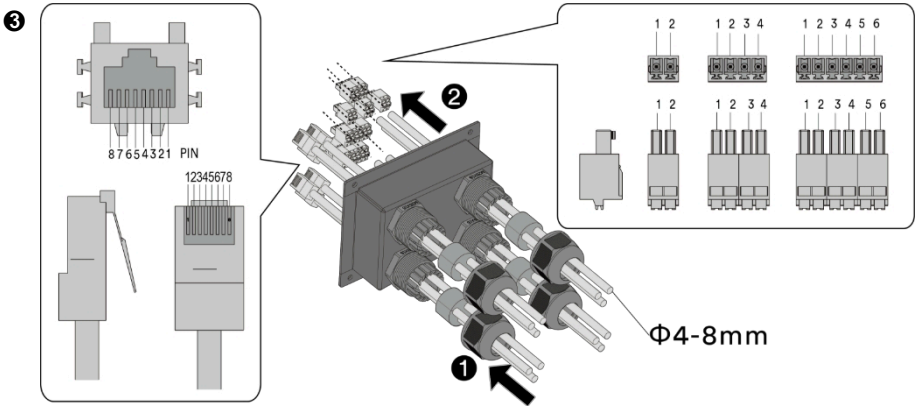

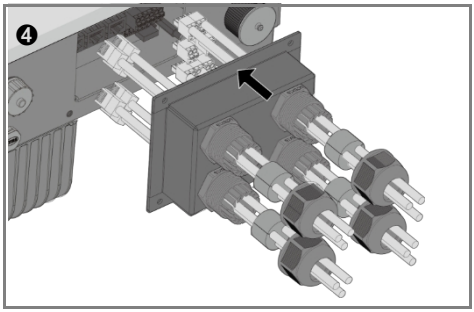

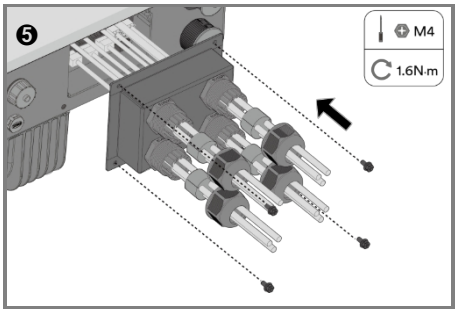

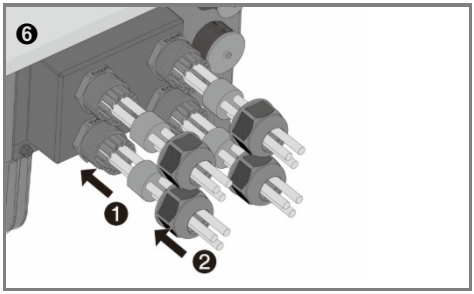

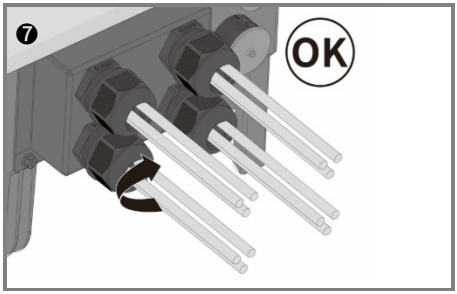

15.2 Collegamento Meter

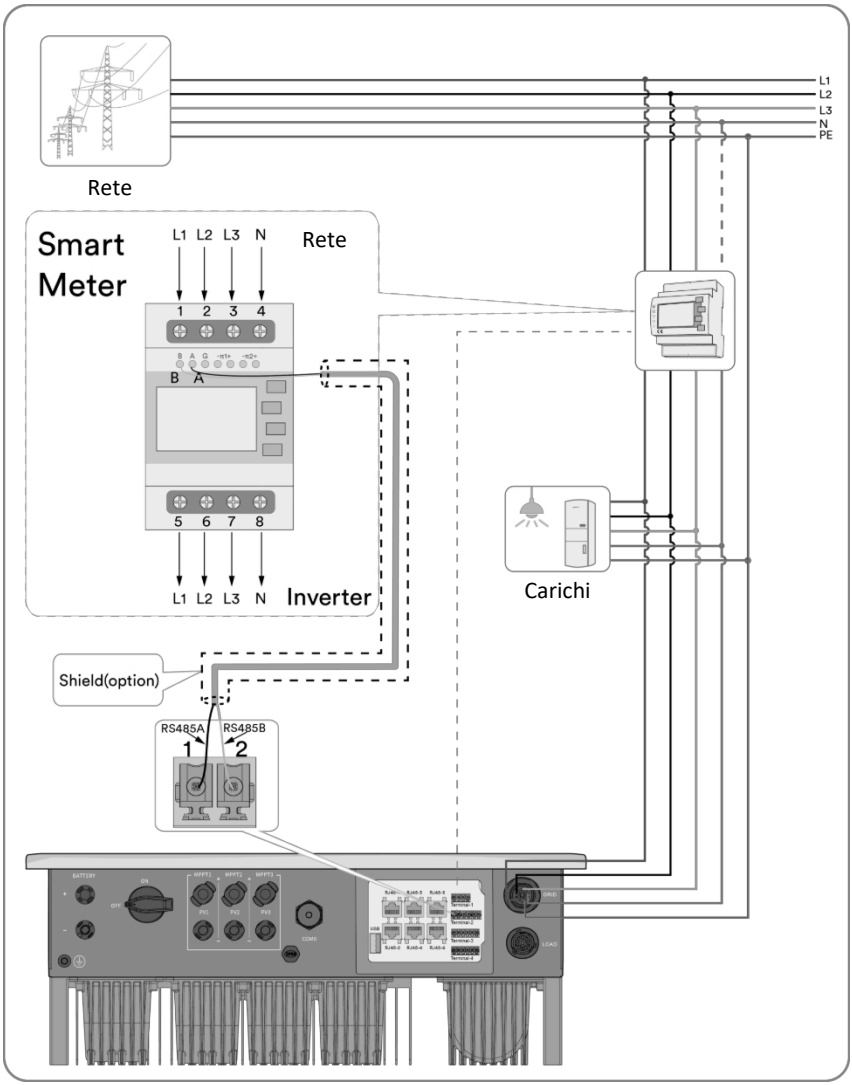

15.3 Collegamento TA (opzionale)

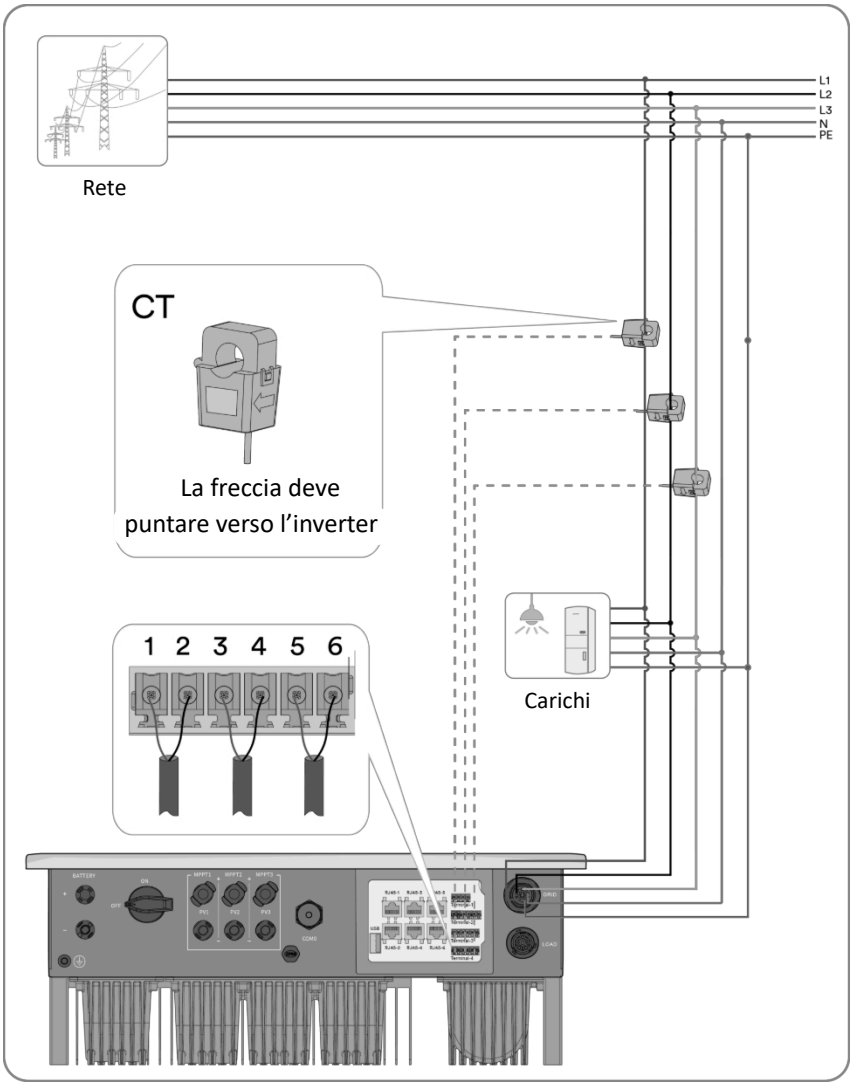

15.4 Collegamento Ai-Dongle

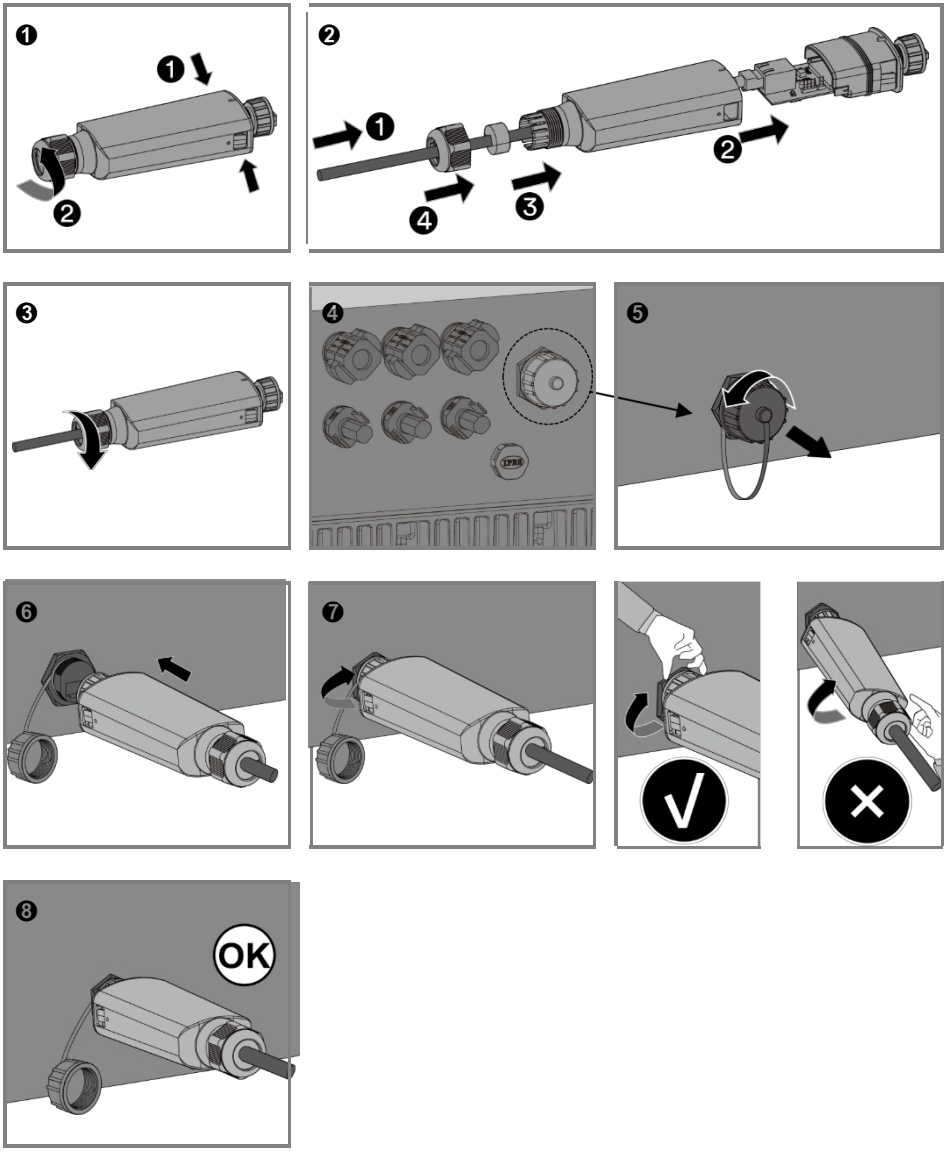

16 Contatti

Per qualsiasi domanda tecnica sui nostri prodotti, contattare il nostro reparto assistenza.

Per fornirvi l'assistenza necessaria, sono richieste le seguenti informazioni:

——Modello dell'inverter

——Numero di serie dell'inverter

——Modello del modulo fotovoltaico

——Numero dei moduli fotovoltaici e numero delle stringhe collegate a ciascun MPPT

——Codice di errore

——Luogo di installazione

SOLPLANET ITALIA

(+39) 080 908 0142

service.ita@solplanet.net

Scan QR code: Scan QR code:

Android iOS

Solplanet

AISWEI Technology CO., Ltd